# NOTICE D'INSTALLATION
# iDlight

CE IP44

Repérez les trous de fixations avec un crayon. Aidez vous d'un niveau.

❶

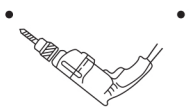

Perçez les trous sur vos repères.

❷

Placez les chevilles.

❸

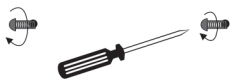

Placez les vis dans les chevilles. Elles serviront de support pour le miroir.

❹

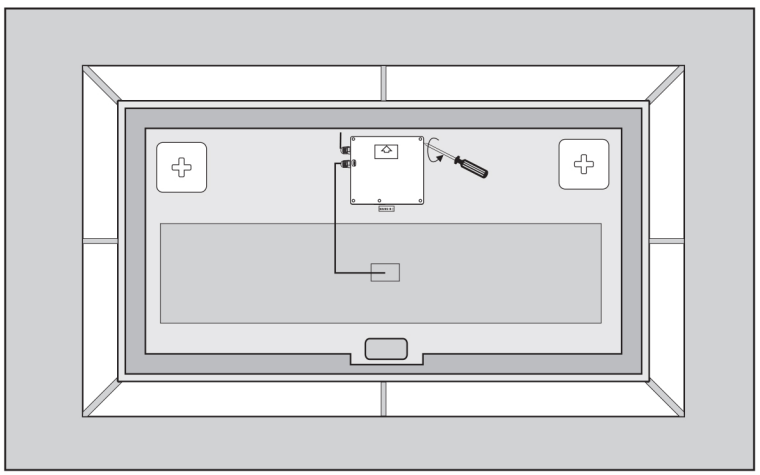

❺

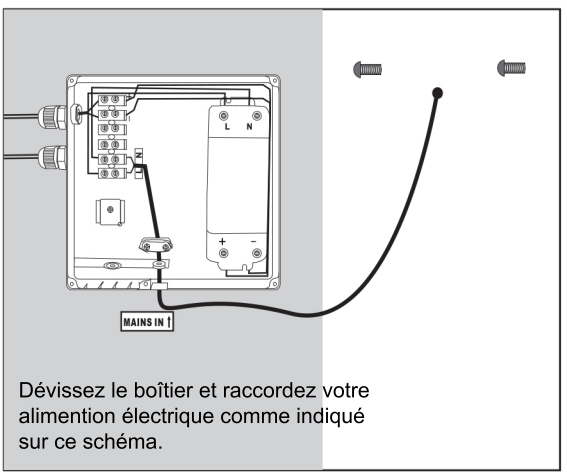


Dévissez le boîtier et raccordez votre alimention électrique comme indiqué sur ce schéma.

❻

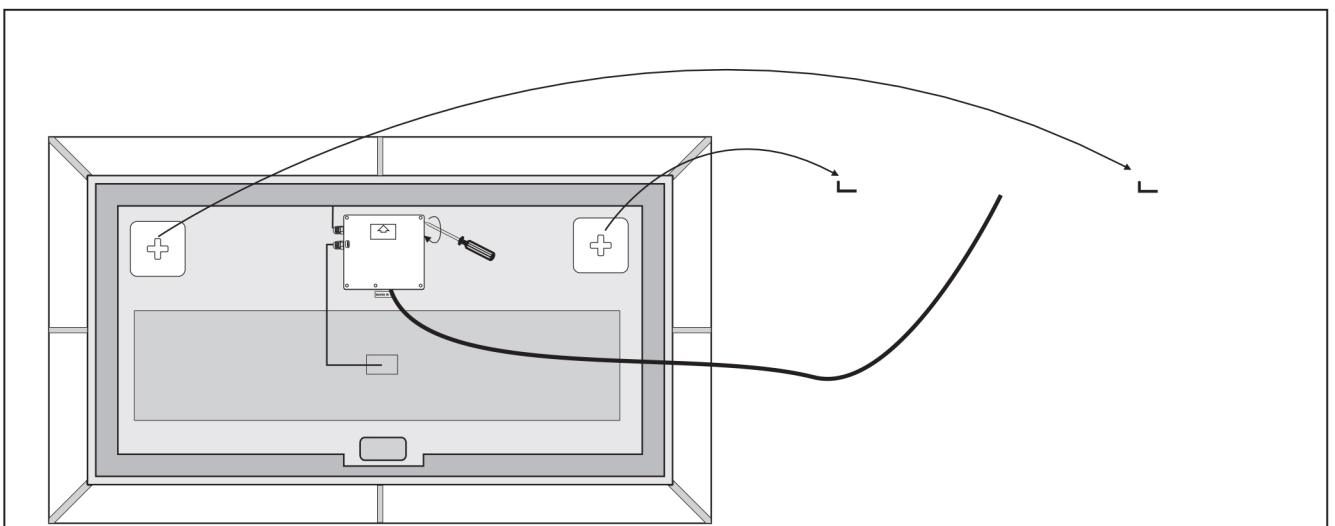

Revissez le boîtier et accrochez le miroir sur les vis.

❼